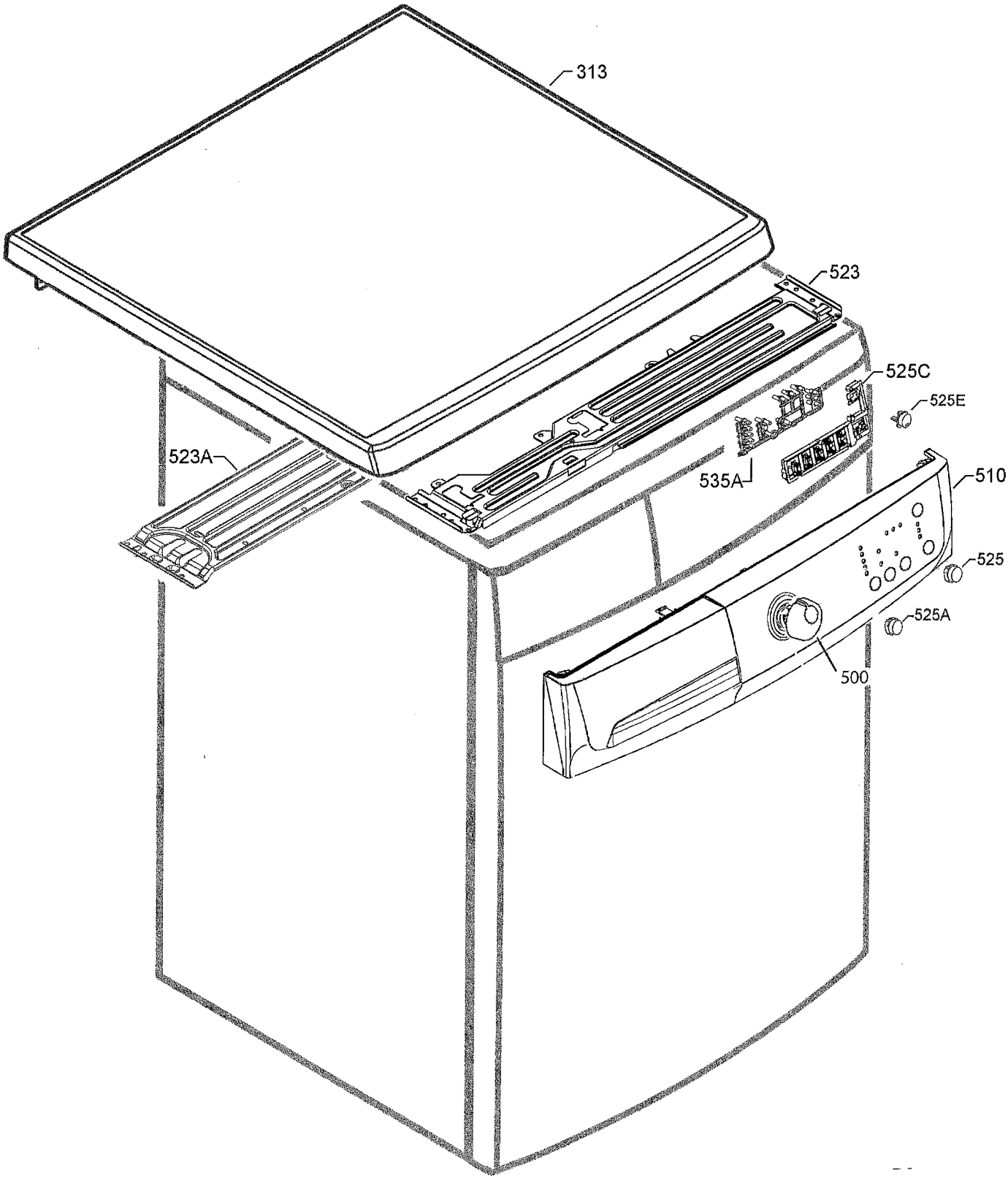
313
523
525C
525E
523A
535A
510
525
525A
500

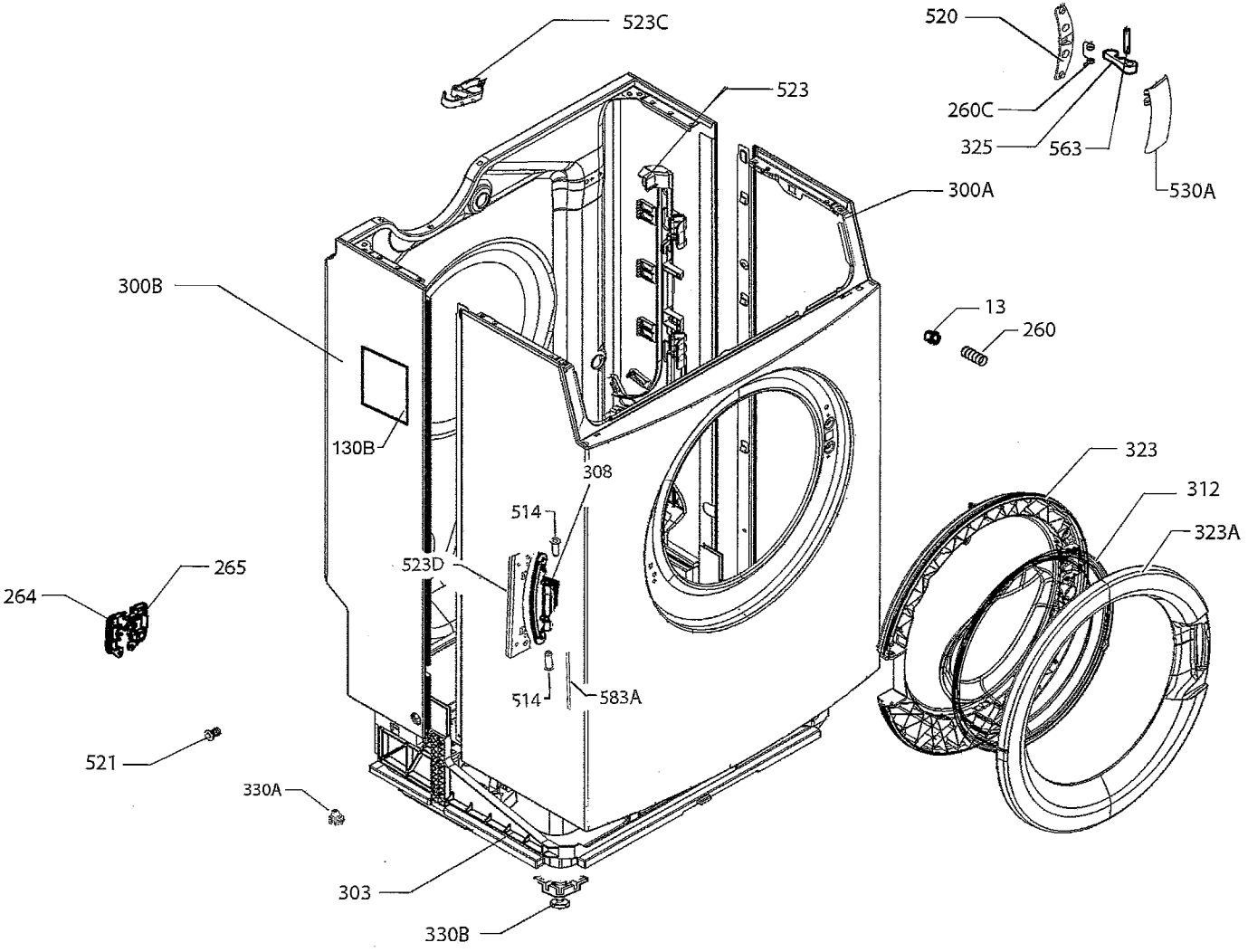
523C
520
523
260C
325
563
530A
300A
300B
13
260
130B
308
323
312
514
323A
265
523D
264
514
583A
521
330A
303
330B

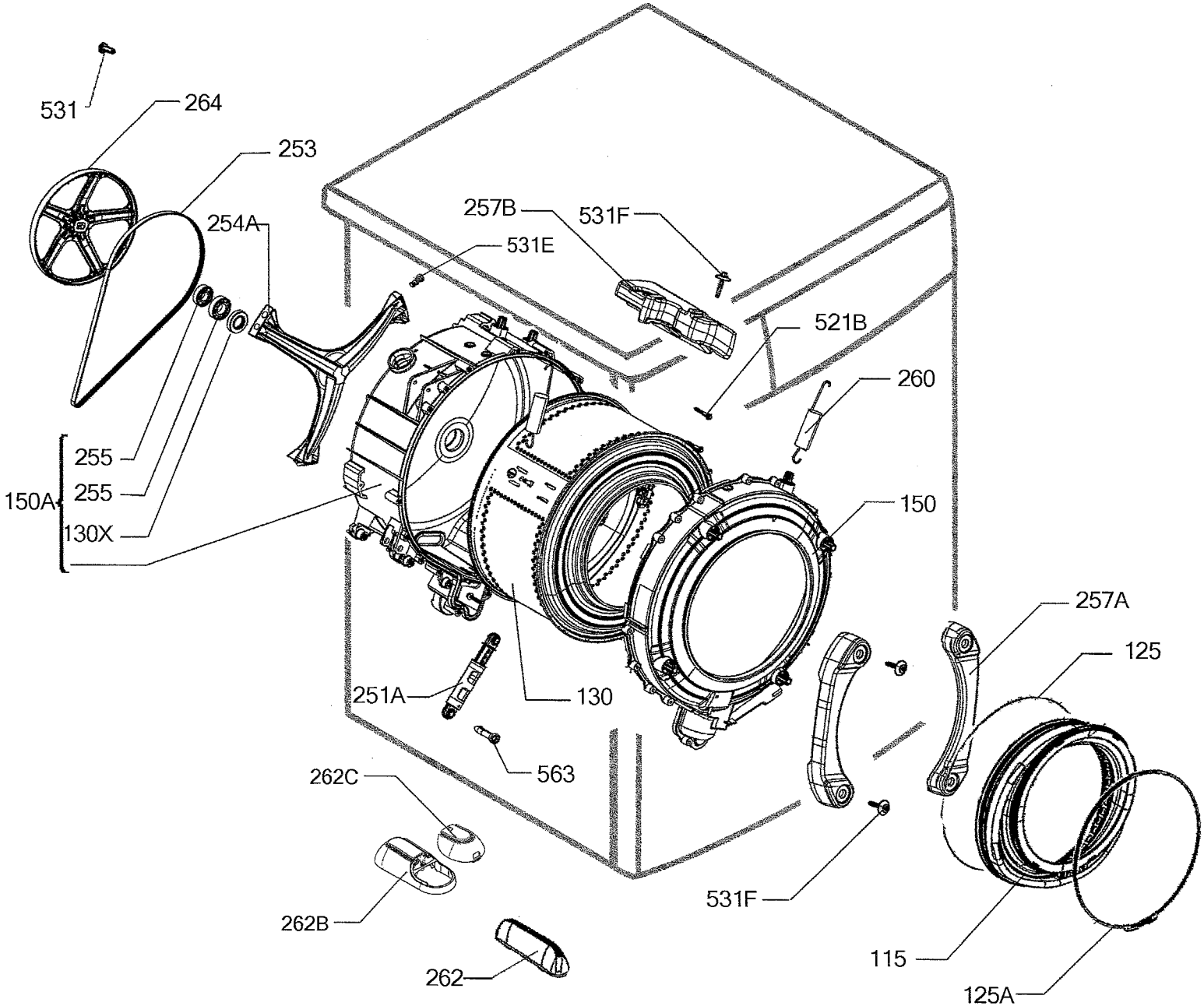
531
264
253
254A
257B
531F
531E
521B
260
255
255
150A
130X
150
257A
125
251A
130
563
262C
262B
531F
115
262
125A

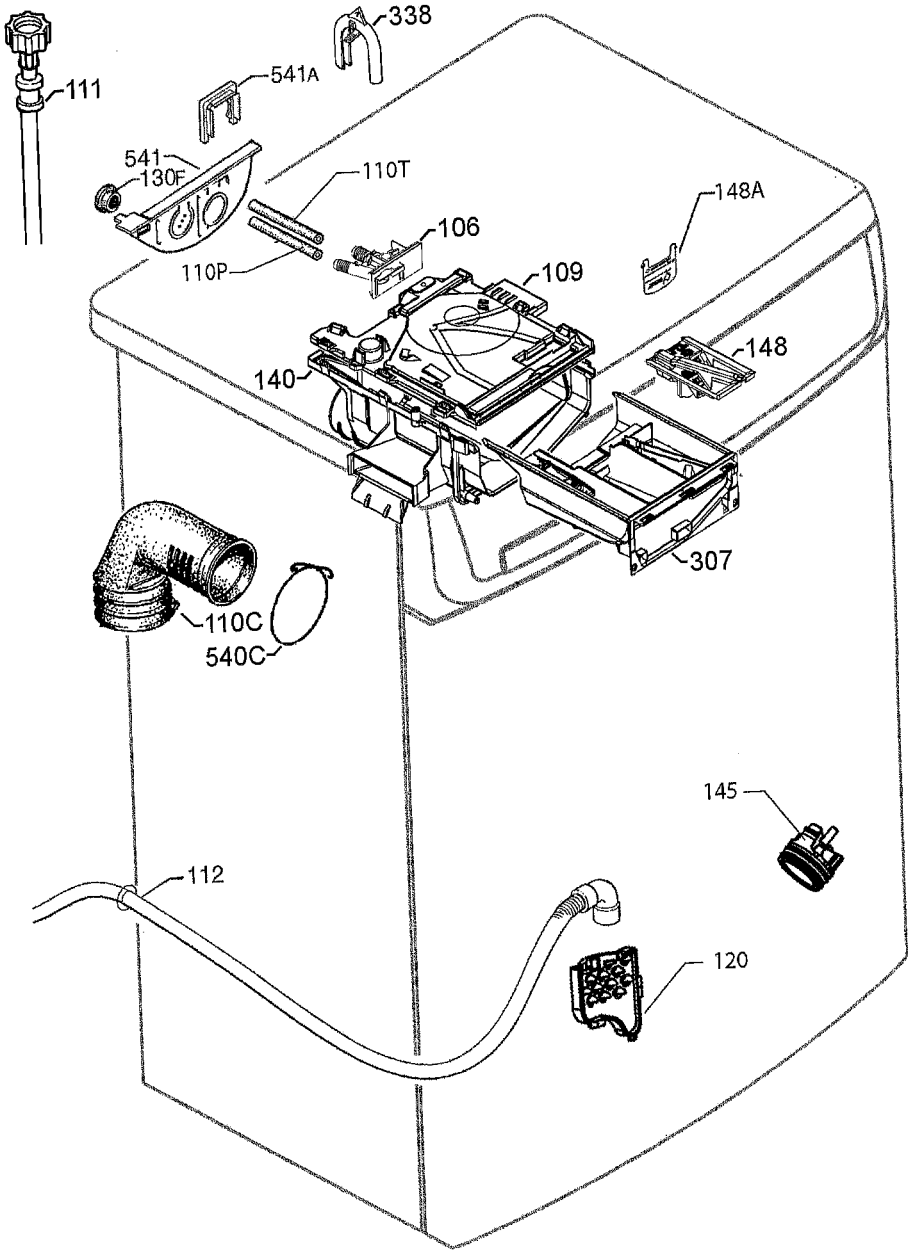
338
111
541A
541
130F
110T
148A
106
110P
109
148
140
307
110C
540C
145
112
120

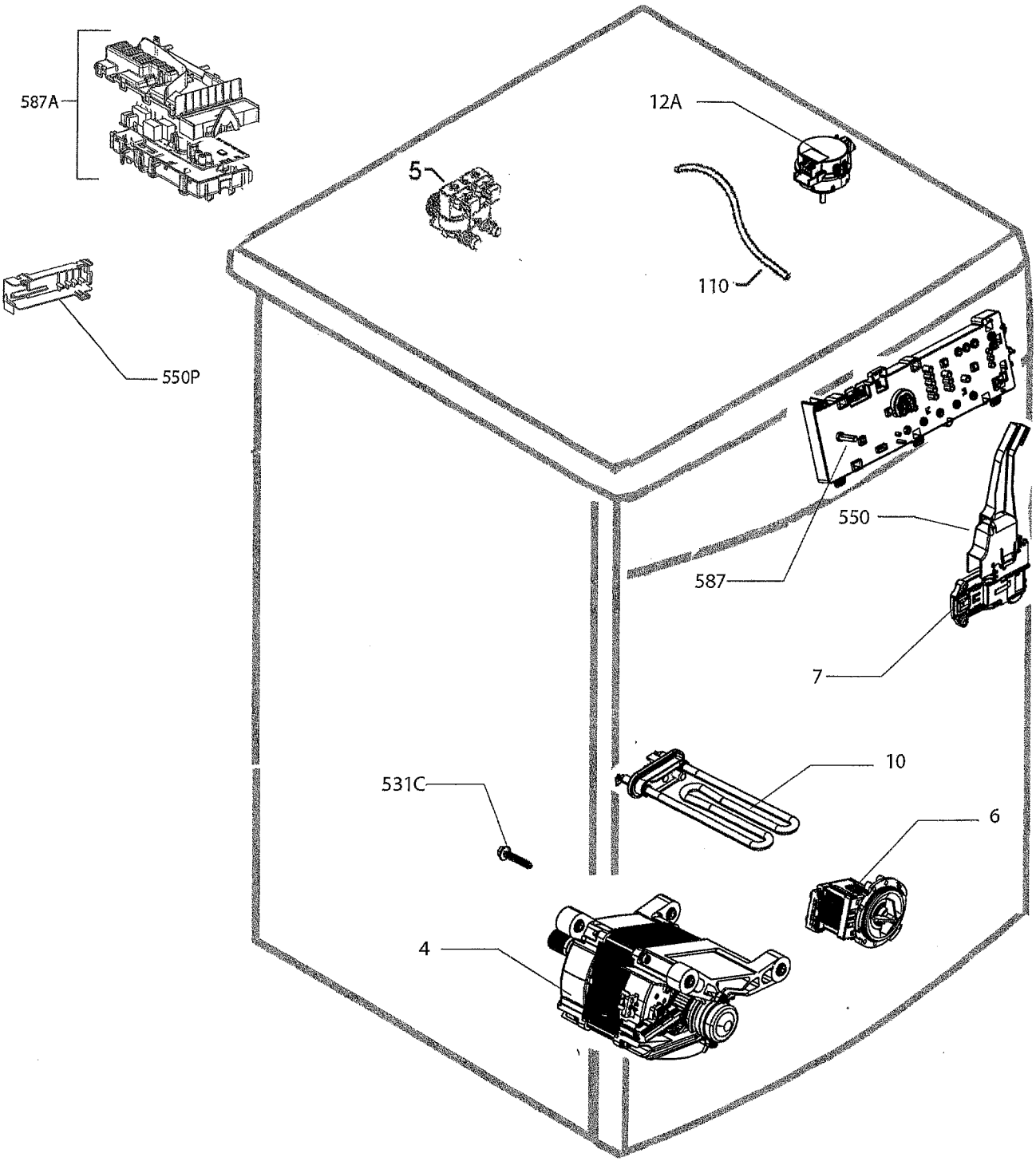
587A
12A
5
110
550P
550
587
7
10
531C
6
4